DESKLINE®
IMPROVING ERGONOMICS

升降桌控制器 DPG1C

产品数据表

LINAK®
WE IMPROVE YOUR LIFE

LINAK.CN/DESKLINE

DPG1C

DPG1C是DPG系列中的一款高配版升降桌控制器。该产品具有蓝牙®连接功能，可设置四个最喜欢的坐站记忆位置，以及可通过灯带提醒用户的显示面板。如果您想让桌面向某个方向移动，只需将控制器朝该方向倾斜即可激活DPG1C，操作简单直观。DPG1C采用极简的现代化设计风格，光洁的表面与显示器集成一体，干净利落，精致优雅。用户在操作办公桌时，显示屏可提供高度指示。而灯带则通过呼吸式闪烁的绿光和橙光提醒用户在坐/站两种状态之间切换。该产品采用集成蓝牙（Bluetooth®）无线技术，用户在下载Desk Control™App（升降桌控制软件）后，便可通过智能设备操控并接收通知提醒。

特性：

- 直观易用
- 呼吸式灯带提醒
- 多达四个记忆位
- LED显示屏
- 蓝牙（Bluetooth®）无线通信技术
- 颜色：黑色（RAL 9005）
- 1700毫米黑色直电缆（带水晶头）
- 无PVC（PVC-Free™）
- 采用ZERO™技术极低的待机功耗

选项：

- 自动升降至记忆位
- 客户logo显示定制

使用：

- 兼容DESKLINE®（办公系列）控制盒和DL IC系统
- 兼容Desk Control™应用程序APP
- 通过EN 60335-1认证
- 通过UL962认证

运行和储存条件:

参数	运行	储存
环境温度	5至40°C	-10至+50°C
相对湿度	20%至80%（30°C时）	20%至80%（30°C时）
气压	800至1060 hPa	700至1060 hPa

尺寸图

DPG1C（带保护罩）

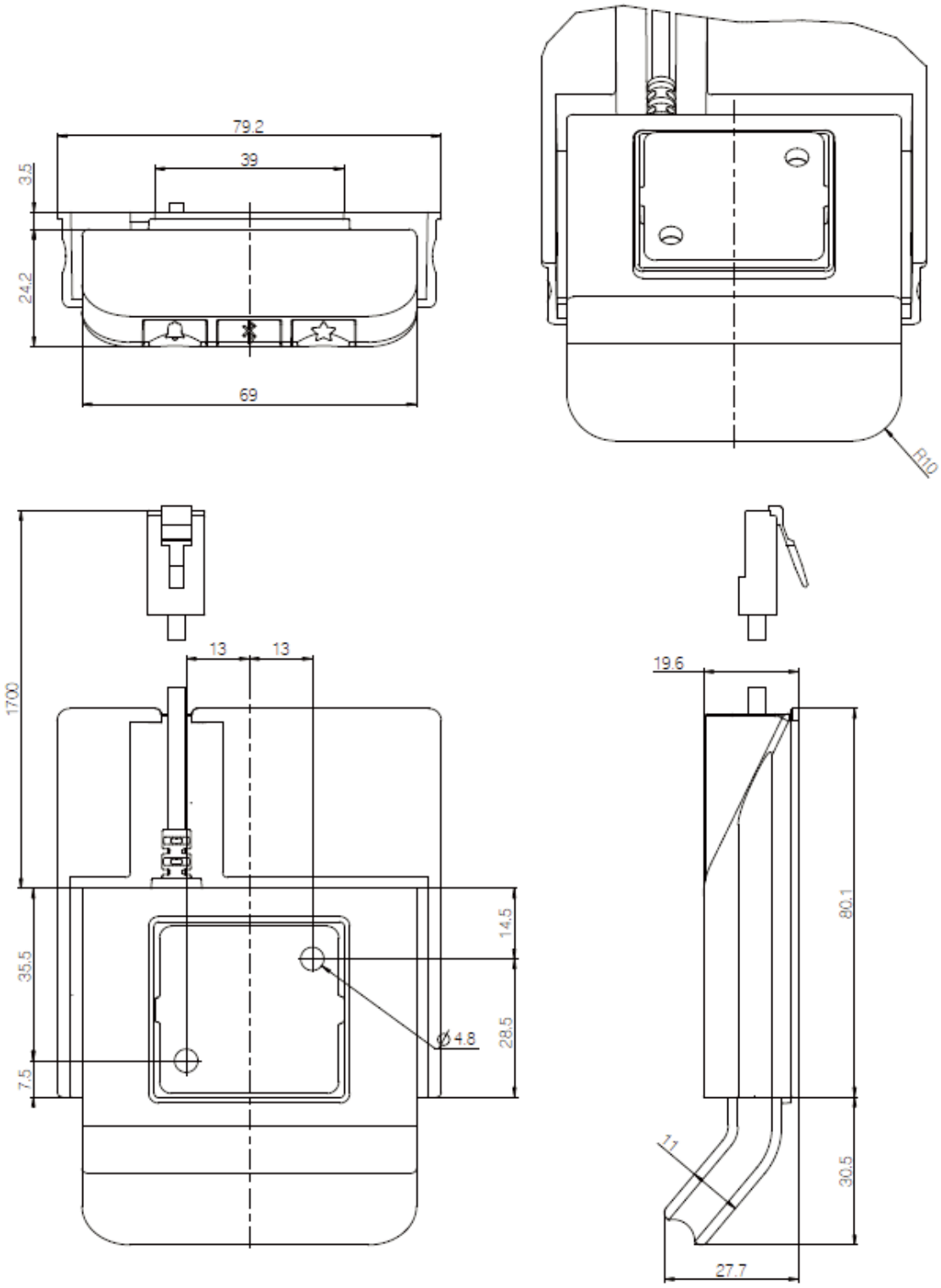

DPG1C

订购示例：

DPG 1 C 0 2 - 0 0 0 0 0 6

电缆：	6 = 1700毫米（+/- 70毫米）带RJ45水晶头的直电缆
标准：	0 = 厘米 1 = 英寸
外壳颜色：	0 = 黑色（RAL 9005）
标准：	0 = 标准
标准：	0 = 标准
安装：	0 = 标准
显示色彩：	2 = 白色
选项：	0 = 精简版* 3 = 完整版**
版本功能：	C = 升降、显示器、记忆位设置、蓝牙®和坐/站提醒
通道：	1 = 一组动作
型号：	DPG

* 无法通过App实现无线控制，无自动升降功能

** 可通过App实现无线控制，有自动升降功能

Copyright © LINAK MA M9-15-DPG1C 001-2022.04

LINAK® 对目录、手册及其他材料中可能出现的错误或纰漏概不负责。LINAK保留更改产品的权利，恕不另行通知。LINAK不能保证产品的可获得性，并且保留停止销售任何产品的权利。用户须自行确定LINAK产品在特定条件下的适用性。所有销售活动均需遵守LINAK网站提供的《销售与交付标准条款》。

LINAK及LINAK标志均为LINAK公司的注册商标。保留所有权利。

关于安装说明和使用指南，请参见相关使用手册。