MEDLINE® CARELINE®
IMPROVING EFFICIENCY IMPROVING EFFICIENCY

KA19
数据表

LINAK®
WE IMPROVE YOUR LIFE

LINAK.CN/MEDLINE-CARELINE

KA19

KA19是一款设计非常紧凑的推杆，最大负载为3000N。

KA19的适用范围广泛，不仅用于护理床/医疗床、沙发、手术台、轮椅、牙科治疗椅等医疗和病床应用场景，还可用于一些家庭系列和办公系列应用场景，例如电视升降台、显示器倾斜/屏幕调整装置等。KA19采用带6脚排线连接头的固定电缆，适配大部分力纳克控制盒（包括CB6、KC、CA/CO系列和CBD控制盒）。

功能与选项:

- 推动负载：500N、1200N、2000N、3000N、1500N（拉力应用）和2500N（拉力应用）。
- 拉动负载：1500N和2500N，拉力应用时（静态或动态）防夹装置不可用，采用塑料背部连接件时SF=2.0
- 外壳颜色：黑色（RAL9005）或浅灰色（RAL7035）
- 防护等级：IPX4和IPX6
- 电机：24VDC
- 行程长度：40 - 605mm（步长5mm）
- 行程可以延长，但可能会影响安全系数——请与当地销售办事处/代理联系。
- 最小安装尺寸：
  - 安装尺寸 = 行程 + 150mm（螺杆端点 = G、B、C、E、F；40mm≤行程≤400mm）
  - 安装尺寸 = 行程 + 175mm（螺杆端点 = G、B、C、E、F；400mm<行程≤605mm）
  - 安装尺寸 = 行程 + 165mm（螺杆端点 = H；40mm≤行程≤400mm）
  - 安装尺寸 = 行程 + 190mm（螺杆端点 = H；400mm<行程≤605mm）
- 定位选项：
  - 带电源开关的双霍尔元件
  - 带信号开关的编码双霍尔元件（每转16个脉冲）
  - 带电源开关的磁簧
- 噪音水平：≤50dB（A）
- 安全螺母：标准电机
- 防夹装置：机械防夹装置
- 内置电气限位开关：信号开关或电源开关
- 内置端点保护装置：机械式（仅用于安全）
- 电缆：带Mini-fit排线插头/DIN插头/Jack插头的固定电缆

- 安全系数：

  - 床 = 2.0
  - 病人移位机 = 2.0
  - 医疗设备 = 2.5

- 重量：>1.5千克（取决于规格，例如电机类型、行程/电缆长度等）
- 静态弯矩：不允许承受侧向负载
- 反馈类型：无，磁簧，双霍尔元件（数字或编码双霍尔元件）
- 生命周期：

  3000N版本：5000个循环
  其他版本：10000个循环

用途：

- 工作占空比：10%，连续使用2分钟，然后休息18分钟
- 运行温度：+5°C至+40°C
- 运行相对湿度：20%至80%——无冷凝
- 运行气压：700至1060 hPa
- 运行高度（海拔）：最高3000m
- 储存温度：-10°C至+50°C
- 储存相对湿度：20%至80%——无冷凝
- 储存气压：700至1060hPa
- 可燃性级别：UL94V-2
- 认证：

  IEC60601-1
  ANSI/AAMI ES60601-1
  CSA CAN/CSA-C22.2NO.60601-1
  IEC 60601-1-2

订购示例：

KA

推杆类型 19

19 = KA19

螺距 040

030 = 3 mm　　050 = 5 mm
040 = 4 mm　　090 = 9 mm

（见选项详情："负载范围"）

行程 200

xxx = mm　　40-605mm（步长5mm）

（最大行程详细信息请查看选项详情："负载范围"）

安全 0A

00 = 无　　0C = 机械防夹装置
0A = 安全螺母　　0D = 机械防夹装置 + 安全螺母

反馈 00

00 = 无（F1）　　可能带任何类型的端点保护装置
0H = 双霍尔，数字（F2）　　只在"端点保护"选"0 = 电源开关（E1）"时适用
0M = 双霍尔，编码（F3）　　只在"端点保护"选"2 = 信号开关，编码（E3）"时适用
0R = 磁簧（F5）　　只在"端点保护"选"0 = 电源开关（E1）"时适用
0X = 特殊

平台 0

0 = 无

电机类型 C

C = 标准

端点保护 1

0 = 电源开关（E1）　　1 = 信号开关，数字（E2）　　2 = 信号开关，编码（E3）

IP等级 4

0 = 无　　4 = IPx4　　6 = IPx6

颜色 +

+ = 浅灰（RAL7035）外壳和黑色（RAL9005）背部连接件和头部连接件
- = 全黑RAL9005

外管 0

0 = 未加工　　1 = 经阳极化处理

未使用 0

0 = 标准版本

背部连接件端点 1

1 = 塑料，带Ø10.2插槽　　3 = 金属，带Ø10.2插槽　　X = 特殊

（见选项详情："负载范围"）

背部连接件旋转 1

0 = 选项0
1 = 选项1
X = 特殊

选项0

选项1

活塞杆端点 G

G = 塑料，Ø10.2（实心）　　F = 钢制，Ø10.2（带插槽）
B = 塑料，Ø12.2（实心）　　H = 塑料，Ø10.5（带插槽）
C = 钢制，Ø12.2（实心）　　X = 特殊
E = 钢制，Ø12.2（实心）

衬套 A

A = 无衬套
B = 带Ø10.2螺杆安装孔的塑料衬套　　"螺杆端点"选C和E时适用
A = 特殊

制动器 1

0 = 推力版本　　1 = 拉力版本

（见选项详情："负载范围"）

安装尺寸 370

xxx = xxx mm

最小安装尺寸 = 行程 + 165mm，适用于："螺杆端点" = H；S<=400mm
最小安装尺寸 = 行程 + 190mm，适用于："螺杆端点" = H；S>400mm
最小安装尺寸 = 行程 + 150mm，适用于："螺杆端点" = G、B、C、E、F；S<=400mm
最小安装尺寸 = 行程 + 175mm，适用于："螺杆端点" = G、B、C、E、F；S>400mm

负载范围 3

"负载范围"，"螺距"，"背部连接件端点"组合矩阵

	负载范围	制动器	螺距	背部连接件端点	行程范围
0 =	500 N	0	090	1&3	40~605 mm
1 =	1200 N	0	050	1&3	40~550 mm
2 =	2000 N	0	040	1&3	40~300 mm
3 =	3000 N	0	030	1&3	40~200 mm
5 =	1500 N 拉力	1	030	1	40~350 mm
6 =	2500 N 拉力	1	030	3	40~200 mm
X =	特殊				

安全系数 0

0 = 2.0　　病床应用和病人移位机
2 = 2.5　　医疗应用

电缆类型 C

A = 带6脚minifit公头的460mm直电缆
B = 带6脚minifit公头的1250mm直电缆
C = 带6脚minifit公头的2500mm直电缆
D = 带6脚minifit公头的200+200+200mm盘绕电缆
E = 带6脚minifit公头的200+400+200mm盘绕电缆
F = 带2脚插孔的460mm直电缆
G = 带2脚插孔的800mm直电缆
H = 带2脚插孔的1250mm直电缆
I = 带2脚插孔的200+200+200mm盘绕电缆

1 = 带4脚DIN连接器的460mm直电缆
2 = 带4脚DIN连接器的1250mm直电缆
3 = 带4脚DIN连接器的2500mm直电缆
4 = 带4脚DIN连接器的200+200+200mm盘绕电缆
5 = 带4脚DIN连接器的200+400+200mm盘绕电缆

0 = 6脚minifit母插座
X = 特殊

所选产品编号：190402000A000C14+0011GA137030C

图纸和尺寸(mm)：

背部连接件旋转:选项0

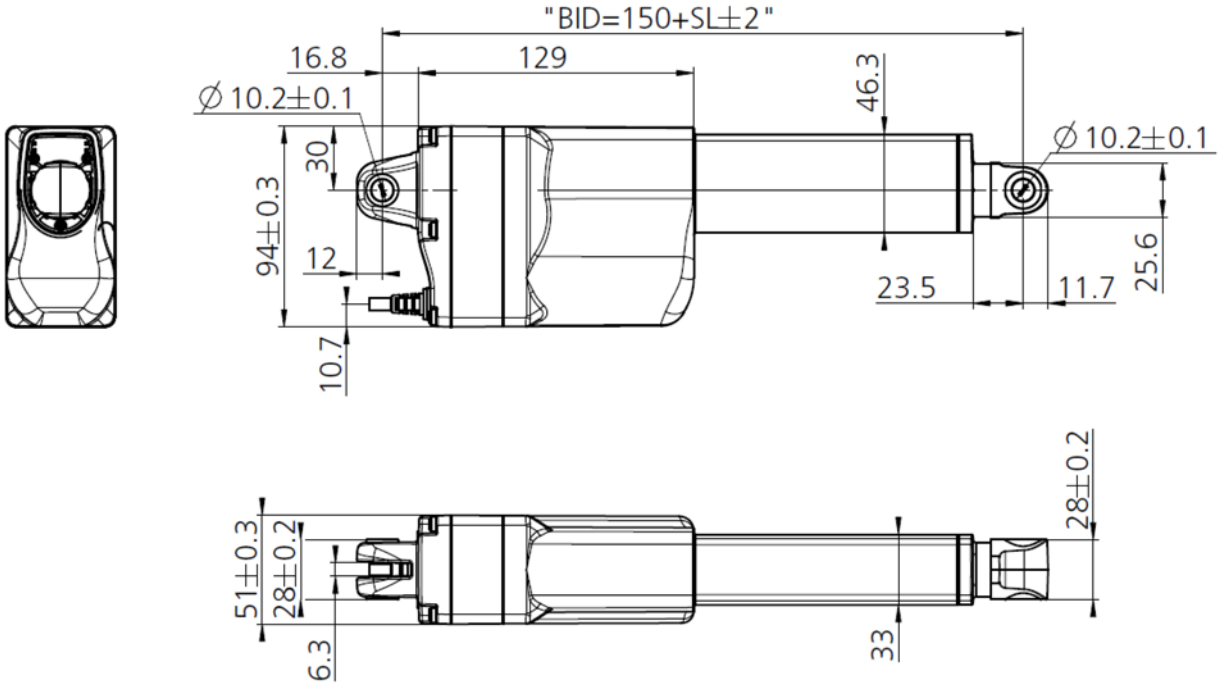

背部连接件旋转:选项1

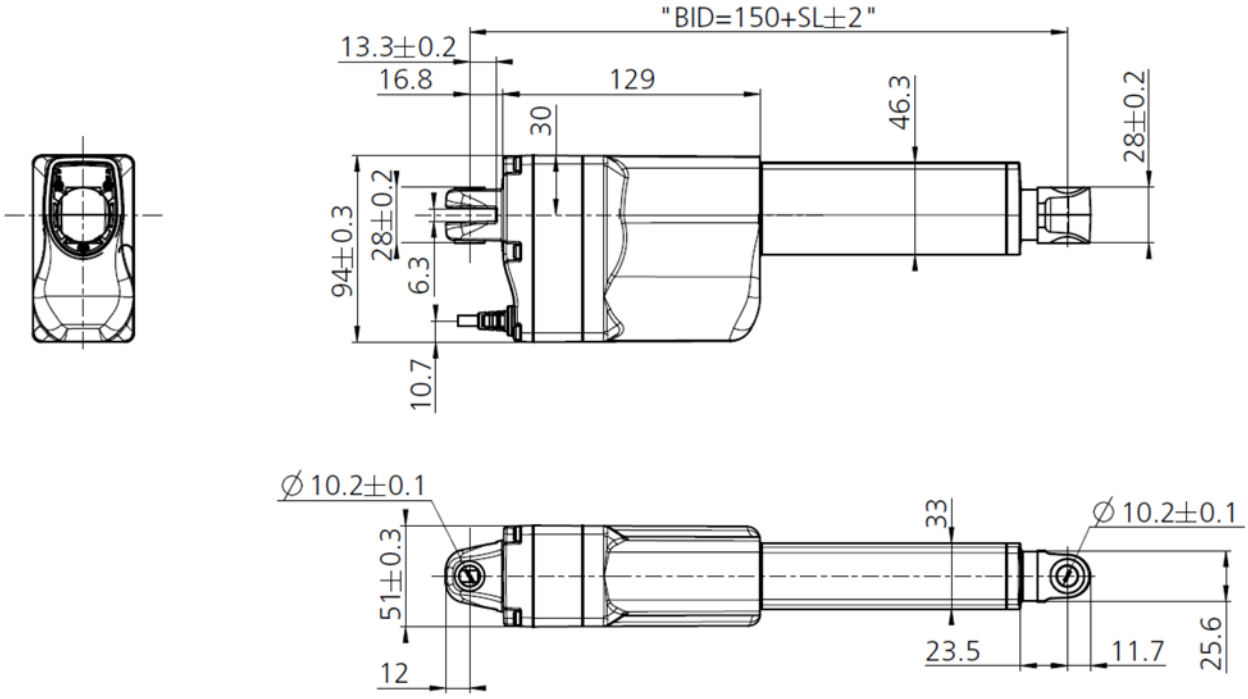

背部连接件

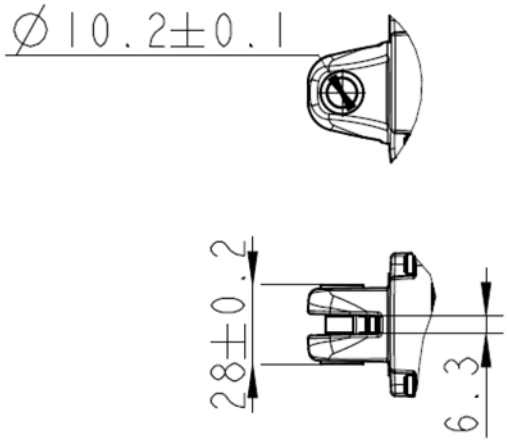

1 = 塑料, 带Ø10.2插槽

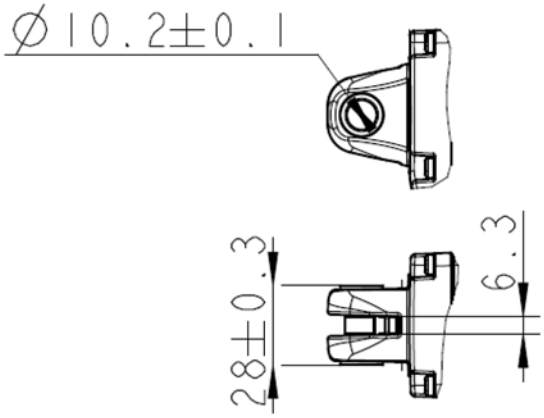

3 = 金属, 带Ø10.2插槽

头部连接件

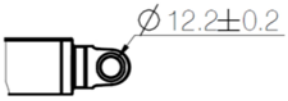

B = 塑料, Ø12.2

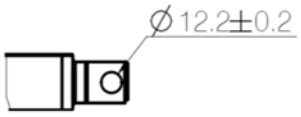

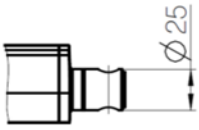

C = 钢制, 带Ø12.2插槽

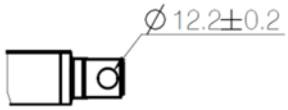

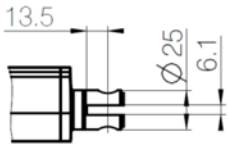

E = 钢制, 带Ø12.2插槽

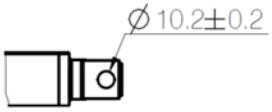

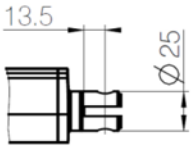

F = 钢制, 带Ø10.2插槽

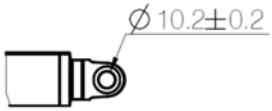

G = 短塑料, Ø10.2

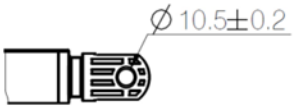

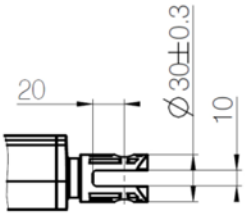

H = 塑料, 带Ø10.5插槽

技术规格：

电机类型	电源（V）	螺距（mm）	最大负载（N）	自锁负载（N）	0负载/最大负载时的典型速度(mm/s)+/-10%	0负载/最大负载时的典型电流（A）
标准（C）	24	9	500	500	26.2/24.6	1.6/2.6
标准（C）	33	9	500	500	35.8/34.5	1.8/2.8
标准（C）	24	5	1200	1200	14.8/13.0	1.6/3.6
标准（C）	33	5	1200	1200	20.4/18.2	1.8/3.8
标准（C）	24	3	3000	3000	9.3/7.0	1.6/4.2
标准（C）	33	3	3000	3000	12.8/10.6	1.8/4.4
标准（C）	24	4	2000	2000	12.2/9.8	1.6/3.6
标准（C）	33	4	2000	2000	16.4/13.1	1.8/3.8
标准（C）- 拉力	24	3	1500	1500	9.3/8.4	1.6/2.8
标准（C）- 拉力	33	3	1500	1500	12.8/11.8	1.8/3.0
标准（C）- 拉力	24	3	2500	2500	9.3/7.6	1.6/4.0
标准（C）- 拉力	33	3	2500	2500	12.8/11.2	1.8/4.2

*在下一页查看速度/负载、电流/负载曲线图

速度和电流曲线

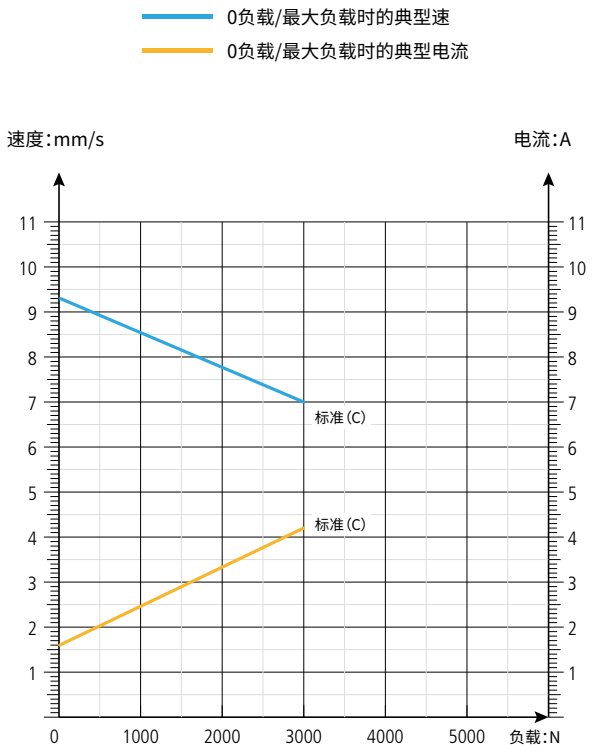

3 mm / 24 V

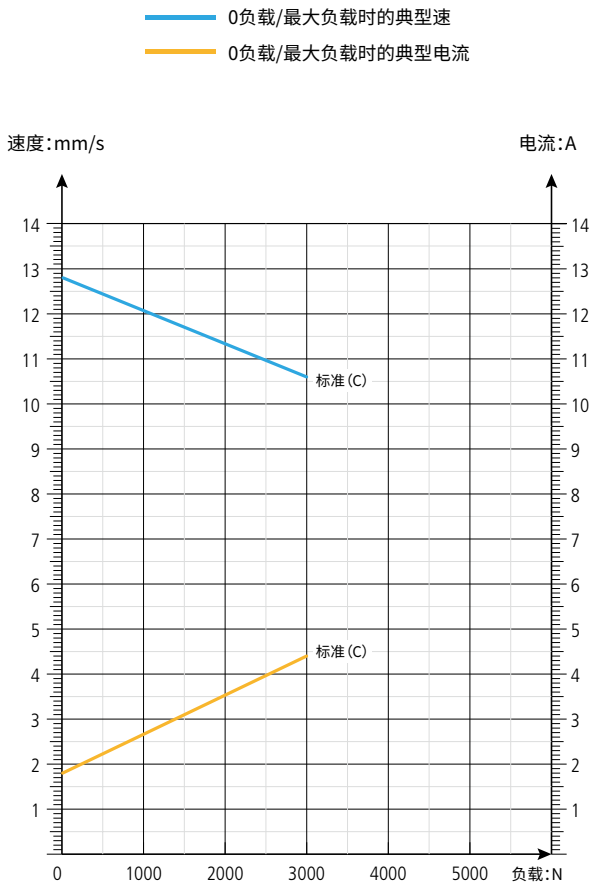

3 mm / 33 V

KA19 3000 N

速度和电流曲线

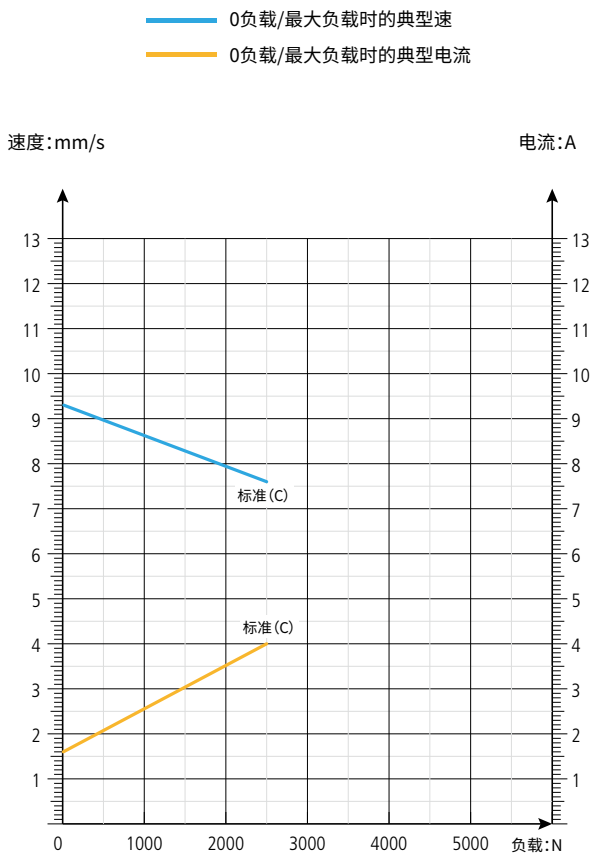

3 mm / 24 V

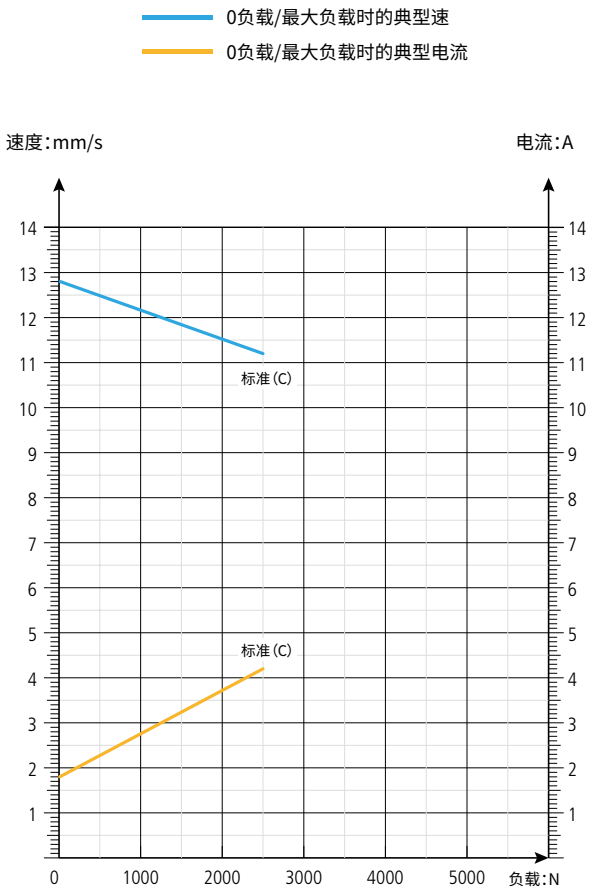

3 mm / 33 V

KA19 2500 N

速度和电流曲线

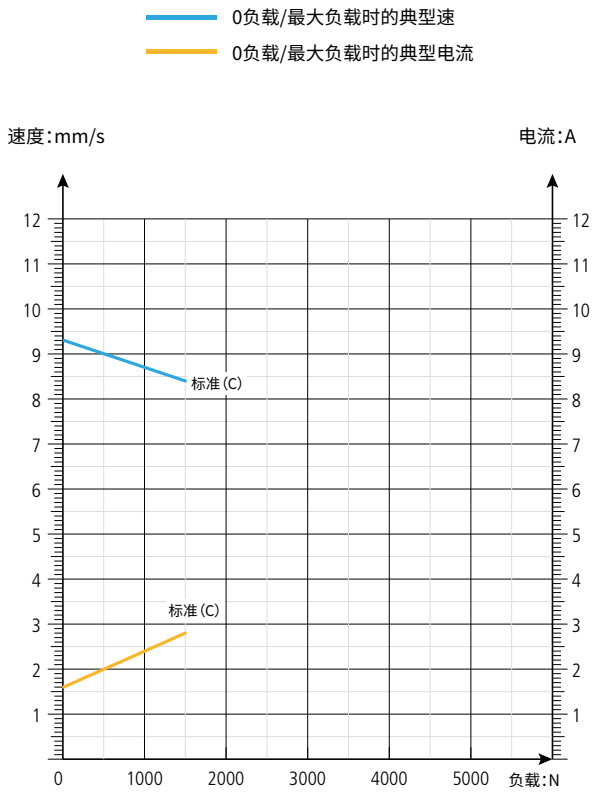

3 mm / 24 V

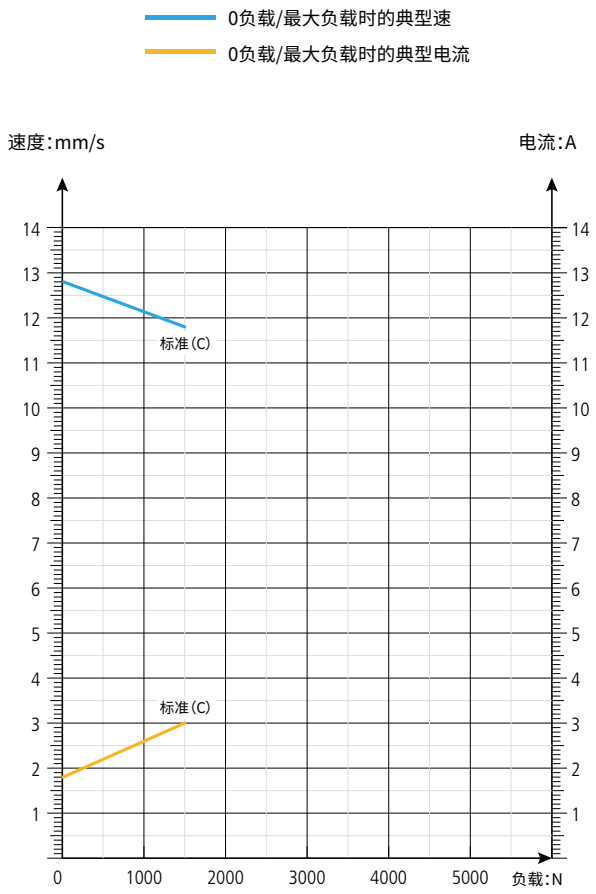

3 mm / 33 V

KA19 1500 N

速度和电流曲线

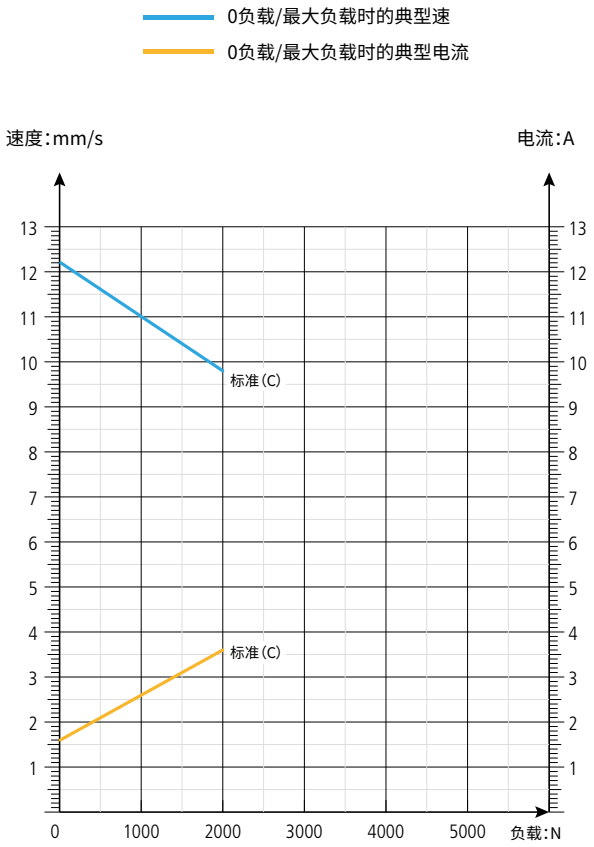

4 mm / 24 V

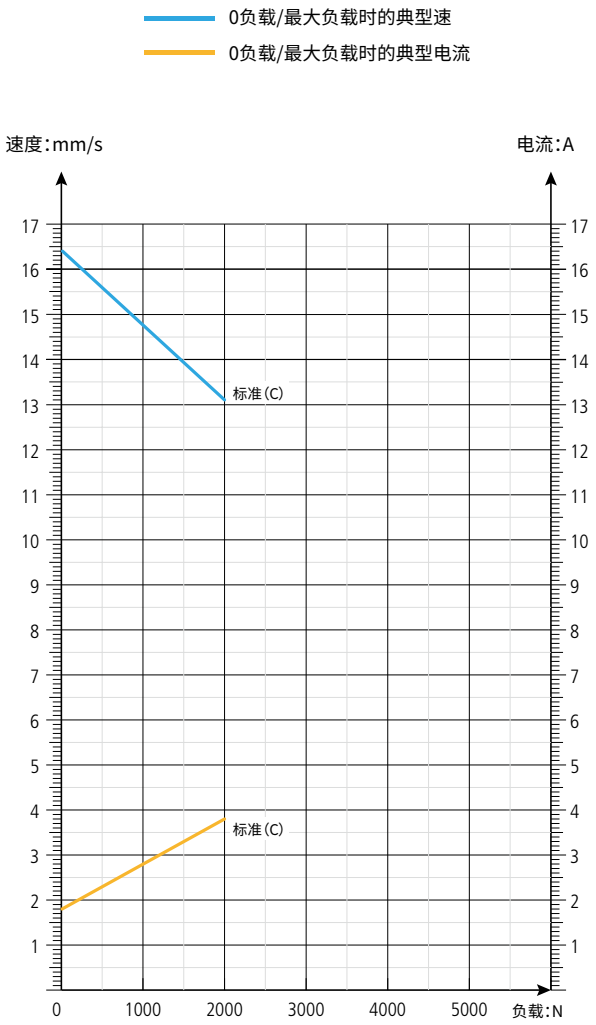

4 mm / 33 V

KA19 2000 N

速度和电流曲线

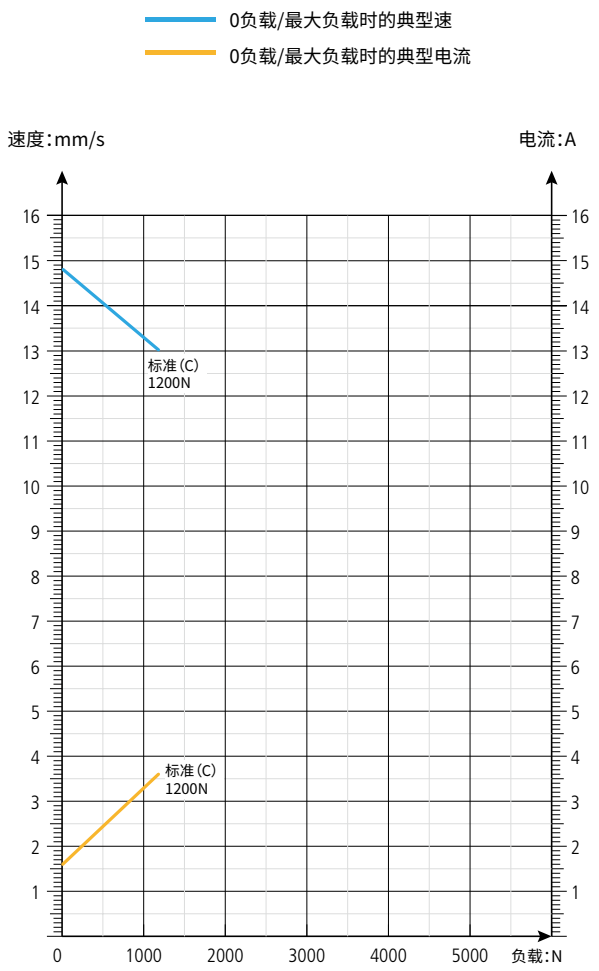

5 mm / 24 V

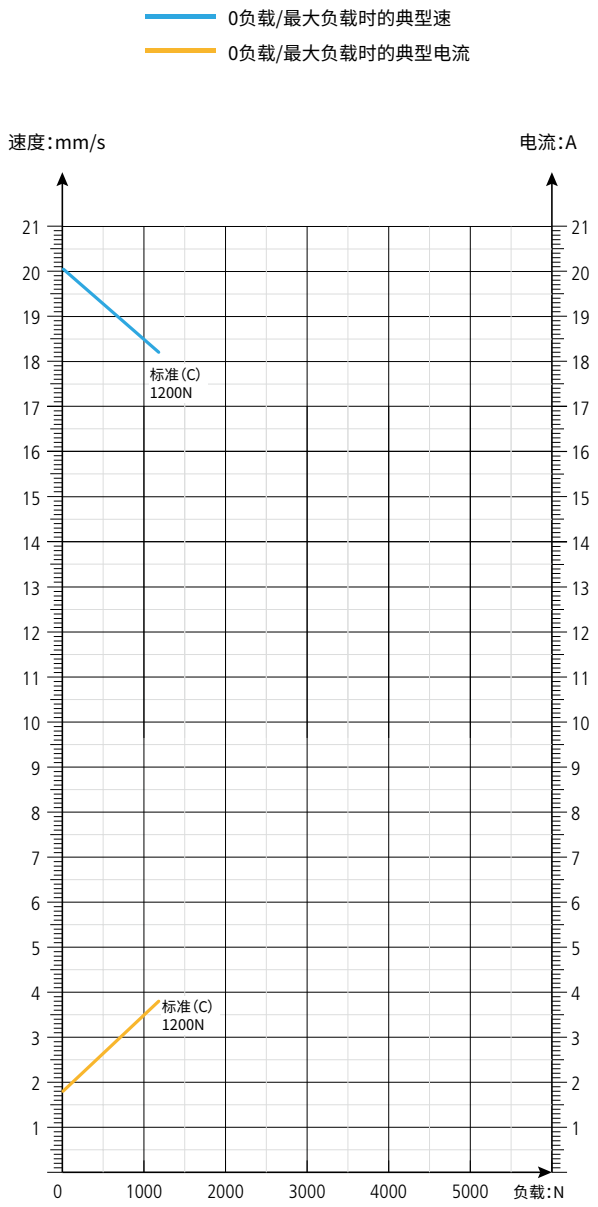

5 mm / 33 V

KA19 1200 N

速度和电流曲线

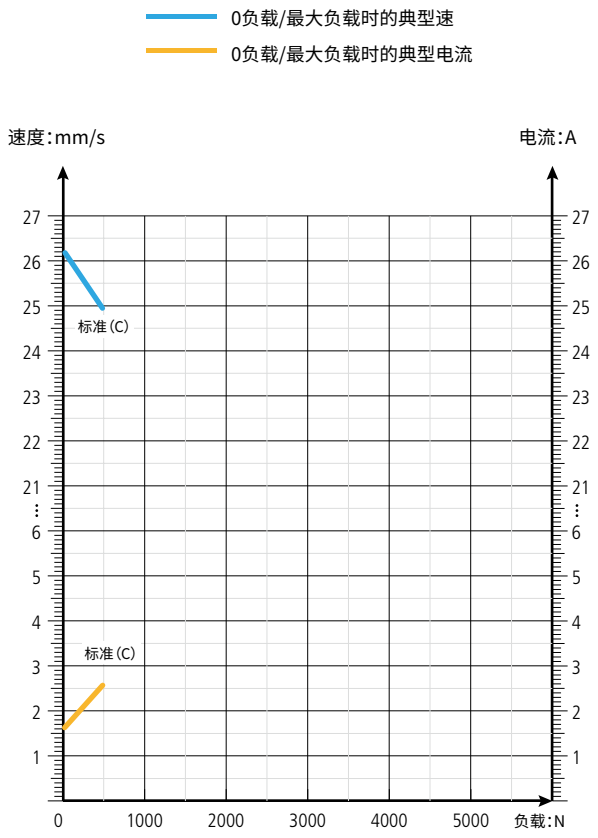

9 mm / 24 V

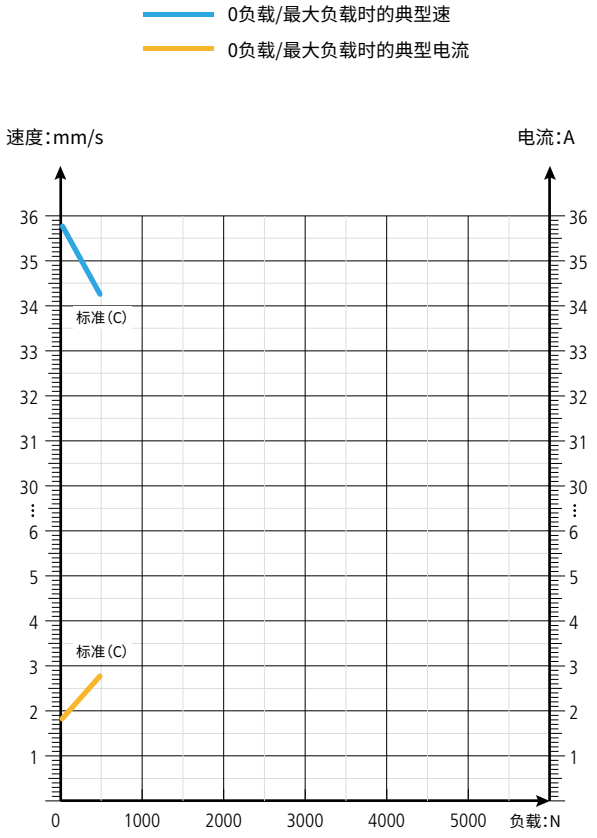

9 mm / 33 V

KA19 500 N

注意:
1. 速度和电流采用静态电源测量;
2. 请注意,测量值为典型值。

Copyright © LINAK MA-M9-02 KA19 001 2024.05

使用条款

力纳克致力于为用户提供最准确、最及时的产品信息。但是,用户须自行确定力纳克产品在特定条件下的适用性。
由于产品不断改进,力纳克产品可能出现频繁修改和变动。
力纳克保留修改、升级和变动的权利,恕不另行通知。故此,力纳克无法保证上述产品所印信息始终正确并与产品现行状态保持一致。

力纳克尽最大努力完成订单。然而,由于上述提及的原因,力纳克无法保证可随时提供任何特定的产品。对于在其网站、产品目录上展示或由力纳克、力纳克子公司或力纳克关联公司编写和制作的其它书面材料中列出的任何产品,力纳克保留停止销售的权力。所有销售活动均需遵守力纳克网站提供的《销售与交付标准条款》。
力纳克及力纳克标志均为力纳克公司的注册商标。保留所有权利。

WE IMPROVE YOUR LIFE